TASDIQLAYMAN
O‘quv-uslubiy boshqarma boshlig‘i
_____ I.Madatov
2026-yil 14-oktabr

Kattaqo‘rg‘on davlat pedagogika instituti Pedagogika fakulteti

1-bosqich Texnologik ta'lim (kechki) yo‘nalishi talabalariga 1-semestr uchun

« Chizma geometriya va muhandislik grafikasi » fanidan yakuniy nazorat savollari

Imtihon shakli: amaliy

KATTAQO‘RG‘ON DAVLAT PEDAGOGIKA INSTITUTI

Kafedra: Amaliy fanlar va sport. O‘quv yili 2026-2027
Mutaxassislik: 60111300-Texnologik ta’lim. Kurs – 1
Fan: «Chizma geometriya va muhandislik grafikasi» Semestr – I Ta’lim shakli: Kechki

variant:

1. Berilgan detalning ikki proyeksiyasiga asosan yetishmovchi proyeksiyasi topilsin
2. Chizmani masshtab asosida joylashtirish.
3. Chiziq turlari va o’lcham qo’yish qoidalari rioya qilinganligi.
4. Ortagonal proyeksiyaga qirqim berilsin
5. Detalning yaqqol tasviri va qirqimi bajarilsin. .

O'UB boshlig’i: _____I.Madatov

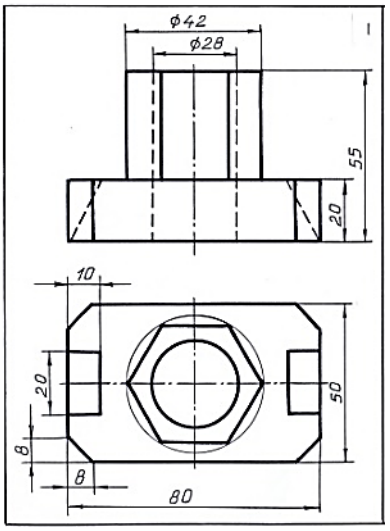

KATTAQO‘RG‘ON DAVLAT PEDAGOGIKA INSTITUTI

Kafedra: Amaliy fanlar va sport. O‘quv yili 2026-2027
Mutaxassislik: 60111300-Texnologik ta’lim. Kurs – 1
Fan: «Chizma geometriya va muhandislik grafikasi» Semestr – I Ta’lim shakli: Kechki

variant:

1. Berilgan detalning ikki proyeksiyasiga asosan yetishmovchi proyeksiyasi topilsin
2. Chizmani masshtab asosida joylashtirish.
3. Chiziq turlari va o’lcham qo’yish qoidalari rioya qilinganligi.
4. Ortagonal proyeksiyaga qirqim berilsin
5. Detalning yaqqol tasviri va qirqimi bajarilsin. .

O'UB boshlig’i: _____I.Madatov

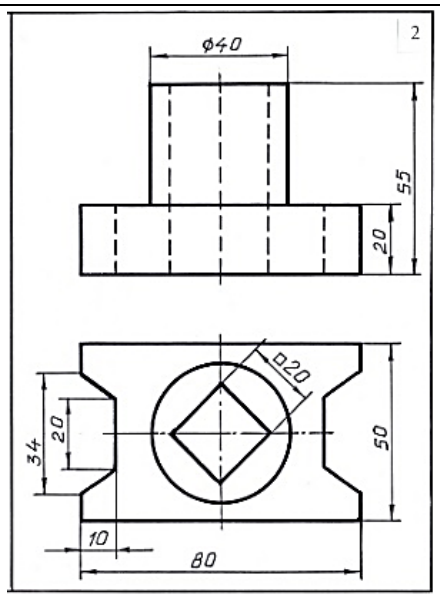

KATTAQO‘RG‘ON DAVLAT PEDAGOGIKA INSTITUTI

Kafedra: Amaliy fanlar va sport. O‘quv yili 2026-2027
Mutaxassislik: 60111300-Texnologik ta’lim. Kurs – 1
Fan: «Chizma geometriya va muhandislik grafikasi» Semestr – I Ta’lim shakli: Kechki

variant:

1. Berilgan detalning ikki proyeksiyasiga asosan yetishmovchi proyeksiyasi topilsin
2. Chizmani masshtab asosida joylashtirish.
3. Chiziq turlari va o’lcham qo’yish qoidalari rioya qilinganligi.
4. Ortagonal proyeksiyaga qirqim berilsin
5. Detalning yaqqol tasviri va qirqimi bajarilsin. .

O'UB boshlig’i: _____I.Madatov

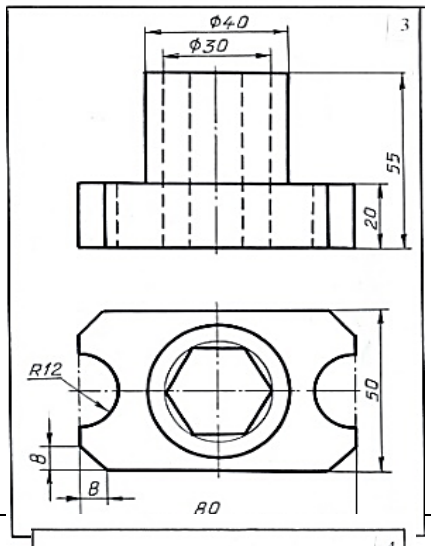

KATTAQO‘RG‘ON DAVLAT PEDAGOGIKA INSTITUTI

Kafedra: Amaliy fanlar va sport. O‘quv yili 2026-2027
Mutaxassislik: 60111300-Texnologik ta’lim. Kurs – 1
Fan: «Chizma geometriya va muhandislik grafikasi» Semestr – I Ta’lim shakli: Kechki

variant:

1. Berilgan detalning ikki proyeksiyasiga asosan yetishmovchi proyeksiyasi topilsin
2. Chizmani masshtab asosida joylashtirish.
3. Chiziq turlari va o’lcham qo’yish qoidalari rioya qilinganligi.
4. Ortagonal proyeksiyaga qirqim berilsin
5. Detalning yaqqol tasviri va qirqimi bajarilsin. .

O'UB boshlig’i: _____I.Madatov

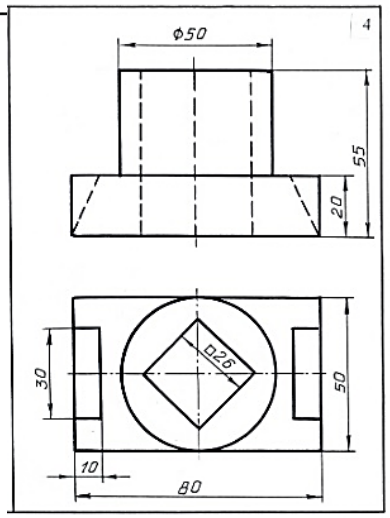

KATTAQO‘RG‘ON DAVLAT PEDAGOGIKA INSTITUTI

Kafedra: Amaliy fanlar va sport. O‘quv yili 2026-2027
Mutaxassislik: 60111300-Texnologik ta’lim. Kurs – 1
Fan: «Chizma geometriya va muhandislik grafikasi» Semestr – I Ta’lim shakli: Kechki

variant:

1. Berilgan detalning ikki proyeksiyasiga asosan yetishmovchi proyeksiyasi topilsin
2. Chizmani masshtab asosida joylashtirish.
3. Chiziq turlari va o’lcham qo’yish qoidalari rioya qilinganligi.
4. Ortagonal proyeksiyaga qirqim berilsin
5. Detalning yaqqol tasviri va qirqimi bajarilsin. .

O'UB boshlig’i: _____I.Madatov

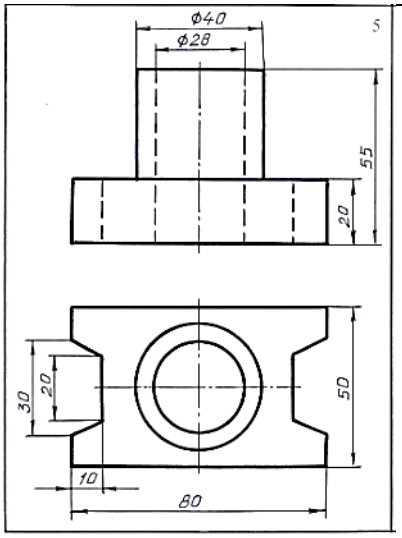

KATTAQO‘RG‘ON DAVLAT PEDAGOGIKA INSTITUTI

Kafedra: Amaliy fanlar va sport. O‘quv yili 2026-2027
Mutaxassislik: 60111300-Texnologik ta’lim. Kurs – 1
Fan: «Chizma geometriya va muhandislik grafikasi» Semestr – I Ta’lim shakli: Kechki

variant:

1. Berilgan detalning ikki proyeksiyasiga asosan yetishmovchi proyeksiyasi topilsin
2. Chizmani masshtab asosida joylashtirish.
3. Chiziq turlari va o’lcham qo’yish qoidalari rioya qilinganligi.
4. Ortagonal proyeksiyaga qirqim berilsin
5. Detalning yaqqol tasviri va qirqimi bajarilsin. .

O'UB boshlig’i: _____I.Madatov

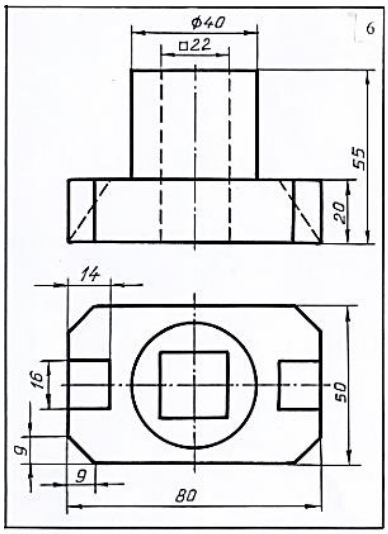

KATTAQO‘RG‘ON DAVLAT PEDAGOGIKA INSTITUTI

Kafedra: Amaliy fanlar va sport. O‘quv yili 2026-2027
Mutaxassislik: 60111300-Texnologik ta’lim. Kurs – 1
Fan: «Chizma geometriya va muhandislik grafikasi» Semestr – I Ta’lim shakli: Kechki

variant:

1. Berilgan detalning ikki proyeksiyasiga asosan yetishmovchi proyeksiyasi topilsin
2. Chizmani masshtab asosida joylashtirish.
3. Chiziq turlari va o’lcham qo’yish qoidalari rioya qilinganligi.
4. Ortagonal proyeksiyaga qirqim berilsin
5. Detalning yaqqol tasviri va qirqimi bajarilsin. .

O'UB boshlig’i: _____I.Madatov

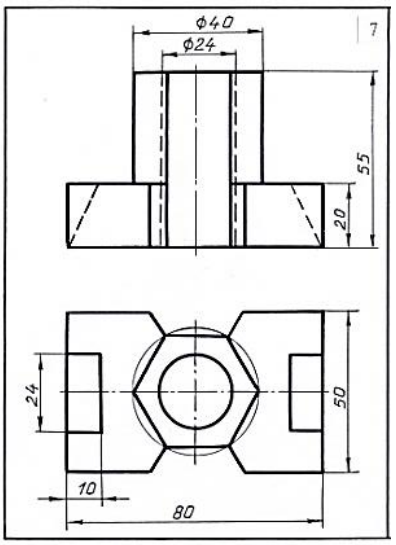

KATTAQO‘RG‘ON DAVLAT PEDAGOGIKA INSTITUTI

Kafedra: Amaliy fanlar va sport. O‘quv yili 2026-2027
Mutaxassislik: 60111300-Texnologik ta’lim. Kurs – 1
Fan: «Chizma geometriya va muhandislik grafikasi» Semestr – I Ta’lim shakli: Kechki

variant:

1. Berilgan detalning ikki proyeksiyasiga asosan yetishmovchi proyeksiyasi topilsin
2. Chizmani masshtab asosida joylashtirish.
3. Chiziq turlari va o’lcham qo’yish qoidalari rioya qilinganligi.
4. Ortagonal proyeksiyaga qirqim berilsin
5. Detalning yaqqol tasviri va qirqimi bajarilsin. .

O'UB boshlig’i: _____I.Madatov

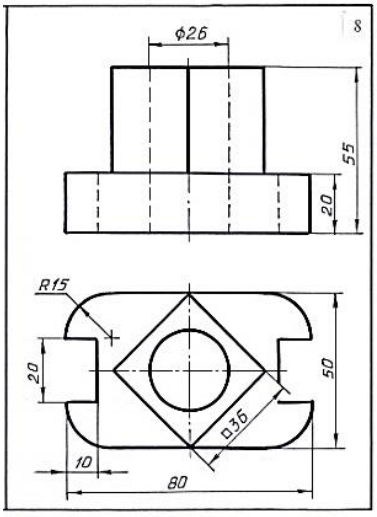

KATTAQO‘RG‘ON DAVLAT PEDAGOGIKA INSTITUTI

Kafedra: Amaliy fanlar va sport. O‘quv yili 2026-2027
Mutaxassislik: 60111300-Texnologik ta’lim. Kurs – 1
Fan: «Chizma geometriya va muhandislik grafikasi» Semestr – I Ta’lim shakli: Kechki

variant:

1. Berilgan detalning ikki proyeksiyasiga asosan yetishmovchi proyeksiyasi topilsin
2. Chizmani masshtab asosida joylashtirish.
3. Chiziq turlari va o’lcham qo’yish qoidalari rioya qilinganligi.
4. Ortagonal proyeksiyaga qirqim berilsin
5. Detalning yaqqol tasviri va qirqimi bajarilsin. .

O'UB boshlig’i: _____I.Madatov

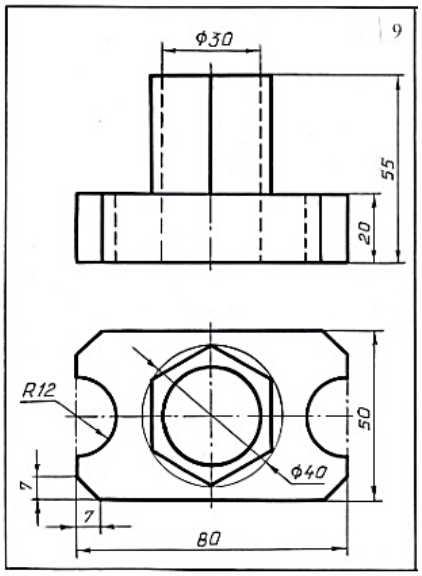

KATTAQO‘RG‘ON DAVLAT PEDAGOGIKA INSTITUTI

Kafedra: Amaliy fanlar va sport. O‘quv yili 2026-2027
Mutaxassislik: 60111300-Texnologik ta’lim. Kurs – 1
Fan: «Chizma geometriya va muhandislik grafikasi» Semestr – I Ta’lim shakli: Kechki

variant:

1. Berilgan detalning ikki proyeksiyasiga asosan yetishmovchi proyeksiyasi topilsin
2. Chizmani masshtab asosida joylashtirish.
3. Chiziq turlari va o’lcham qo’yish qoidalari rioya qilinganligi.
4. Ortagonal proyeksiyaga qirqim berilsin
5. Detalning yaqqol tasviri va qirqimi bajarilsin. .

O'UB boshlig’i: _____I.Madatov

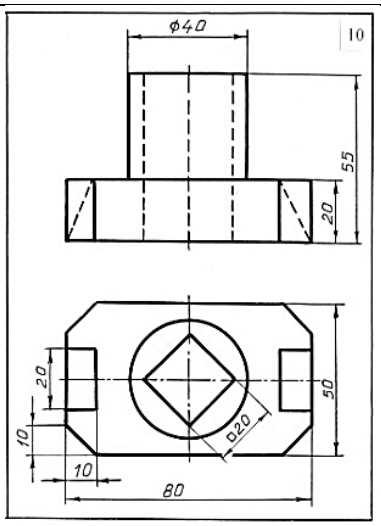

KATTAQO‘RG‘ON DAVLAT PEDAGOGIKA INSTITUTI

Kafedra: Amaliy fanlar va sport. O‘quv yili 2026-2027
Mutaxassislik: 60111300-Texnologik ta’lim. Kurs – 1
Fan: «Chizma geometriya va muhandislik grafikasi» Semestr – I Ta’lim shakli: Kechki

variant:

1. Berilgan detalning ikki proyeksiyasiga asosan yetishmovchi proyeksiyasi topilsin
2. Chizmani masshtab asosida joylashtirish.
3. Chiziq turlari va o’lcham qo’yish qoidalari rioya qilinganligi.
4. Ortagonal proyeksiyaga qirqim berilsin
5. Detalning yaqqol tasviri va qirqimi bajarilsin. .

O'UB boshlig’i: _____I.Madatov

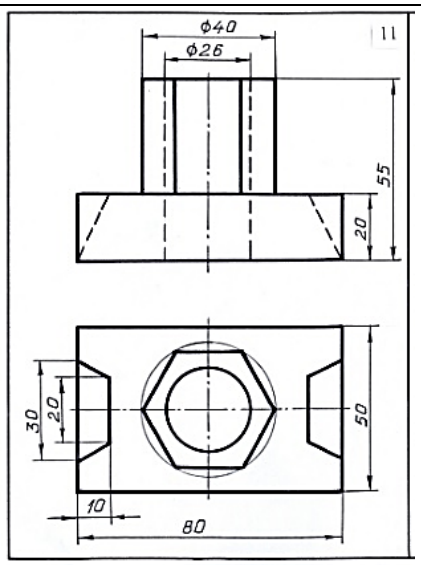

KATTAQO‘RG‘ON DAVLAT PEDAGOGIKA INSTITUTI

Kafedra: Amaliy fanlar va sport. O‘quv yili 2026-2027
Mutaxassislik: 60111300-Texnologik ta’lim. Kurs – 1
Fan: «Chizma geometriya va muhandislik grafikasi» Semestr – I Ta’lim shakli: Kechki

variant:

1. Berilgan detalning ikki proyeksiyasiga asosan yetishmovchi proyeksiyasi topilsin
2. Chizmani masshtab asosida joylashtirish.
3. Chiziq turlari va o’lcham qo’yish qoidalari rioya qilinganligi.
4. Ortagonal proyeksiyaga qirqim berilsin
5. Detalning yaqqol tasviri va qirqimi bajarilsin. .

O'UB boshlig’i: _____I.Madatov

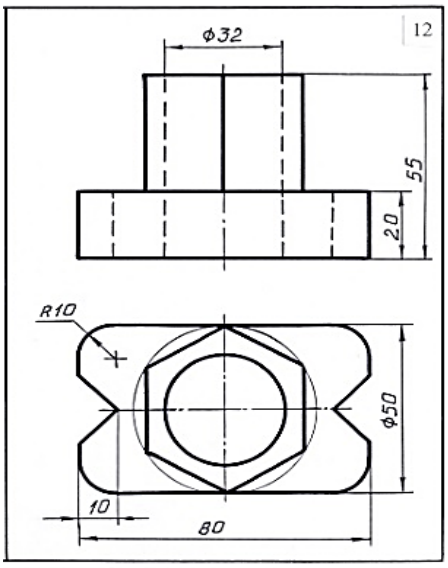

KATTAQO‘RG‘ON DAVLAT PEDAGOGIKA INSTITUTI

Kafedra: Amaliy fanlar va sport. O‘quv yili 2026-2027
Mutaxassislik: 60111300-Texnologik ta’lim. Kurs – 1
Fan: «Chizma geometriya va muhandislik grafikasi» Semestr – I Ta’lim shakli: Kechki

variant:

1. Berilgan detalning ikki proyeksiyasiga asosan yetishmovchi proyeksiyasi topilsin
2. Chizmani masshtab asosida joylashtirish.
3. Chiziq turlari va o’lcham qo’yish qoidalari rioya qilinganligi.
4. Ortagonal proyeksiyaga qirqim berilsin
5. Detalning yaqqol tasviri va qirqimi bajarilsin. .

O'UB boshlig’i: _____I.Madatov

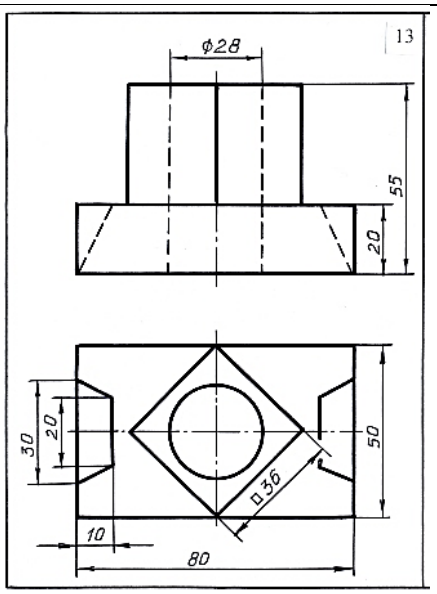

KATTAQO‘RG‘ON DAVLAT PEDAGOGIKA INSTITUTI

Kafedra: Amaliy fanlar va sport. O‘quv yili 2026-2027
Mutaxassislik: 60111300-Texnologik ta’lim. Kurs – 1
Fan: «Chizma geometriya va muhandislik grafikasi» Semestr – I Ta’lim shakli: Kechki

variant:

1. Berilgan detalning ikki proyeksiyasiga asosan yetishmovchi proyeksiyasi topilsin
2. Chizmani masshtab asosida joylashtirish.
3. Chiziq turlari va o’lcham qo’yish qoidalari rioya qilinganligi.
4. Ortagonal proyeksiyaga qirqim berilsin
5. Detalning yaqqol tasviri va qirqimi bajarilsin. .

O'UB boshlig’i: _____I.Madatov

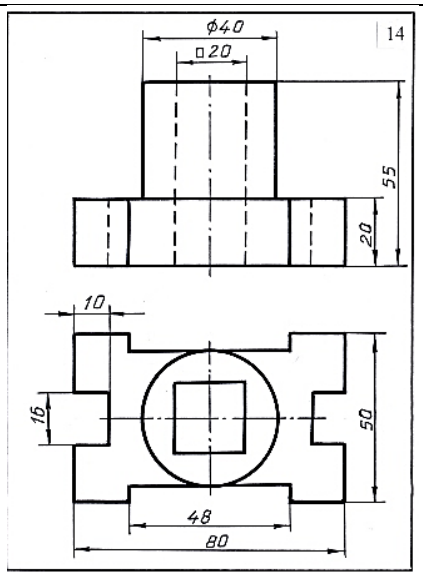

KATTAQO‘RG‘ON DAVLAT PEDAGOGIKA INSTITUTI

Kafedra: Amaliy fanlar va sport. O‘quv yili 2026-2027
Mutaxassislik: 60111300-Texnologik ta’lim. Kurs – 1
Fan: «Chizma geometriya va muhandislik grafikasi» Semestr – I Ta’lim shakli: Kechki

variant:

1. Berilgan detalning ikki proyeksiyasiga asosan yetishmovchi proyeksiyasi topilsin
2. Chizmani masshtab asosida joylashtirish.
3. Chiziq turlari va o’lcham qo’yish qoidalari rioya qilinganligi.
4. Ortagonal proyeksiyaga qirqim berilsin
5. Detalning yaqqol tasviri va qirqimi bajarilsin. .

O'UB boshlig’i: _____I.Madatov

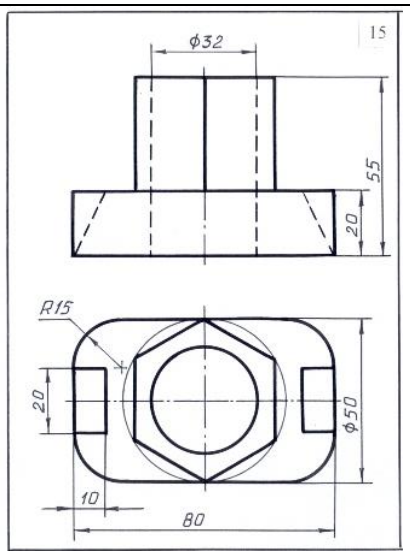

KATTAQO‘RG‘ON DAVLAT PEDAGOGIKA INSTITUTI

Kafedra: Amaliy fanlar va sport. O‘quv yili 2026-2027
Mutaxassislik: 60111300-Texnologik ta’lim. Kurs – 1
Fan: «Chizma geometriya va muhandislik grafikasi» Semestr – I Ta’lim shakli: Kechki

variant:

1. Berilgan detalning ikki proyeksiyasiga asosan yetishmovchi proyeksiyasi topilsin
2. Chizmani masshtab asosida joylashtirish.
3. Chiziq turlari va o’lcham qo’yish qoidalari rioya qilinganligi.
4. Ortagonal proyeksiyaga qirqim berilsin
5. Detalning yaqqol tasviri va qirqimi bajarilsin. .

O'UB boshlig’i: _____I.Madatov

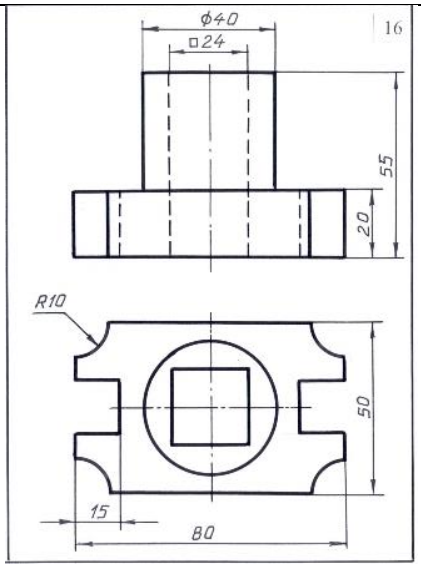

KATTAQO‘RG‘ON DAVLAT PEDAGOGIKA INSTITUTI

Kafedra: Amaliy fanlar va sport. O‘quv yili 2026-2027
Mutaxassislik: 60111300-Texnologik ta’lim. Kurs – 1
Fan: «Chizma geometriya va muhandislik grafikasi» Semestr – I Ta’lim shakli: Kechki

variant:

1. Berilgan detalning ikki proyeksiyasiga asosan yetishmovchi proyeksiyasi topilsin
2. Chizmani masshtab asosida joylashtirish.
3. Chiziq turlari va o’lcham qo’yish qoidalari rioya qilinganligi.
4. Ortagonal proyeksiyaga qirqim berilsin
5. Detalning yaqqol tasviri va qirqimi bajarilsin. .

O'UB boshlig’i: _____I.Madatov

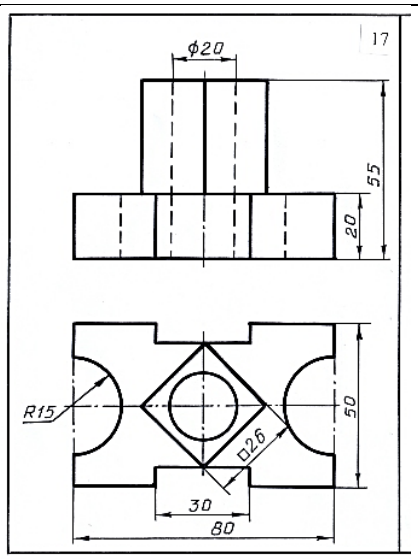

KATTAQO‘RG‘ON DAVLAT PEDAGOGIKA INSTITUTI

Kafedra: Amaliy fanlar va sport. O‘quv yili 2026-2027
Mutaxassislik: 60111300-Texnologik ta’lim. Kurs – 1
Fan: «Chizma geometriya va muhandislik grafikasi» Semestr – I Ta’lim shakli: Kechki

variant:

1. Berilgan detalning ikki proyeksiyasiga asosan yetishmovchi proyeksiyasi topilsin
2. Chizmani masshtab asosida joylashtirish.
3. Chiziq turlari va o’lcham qo’yish qoidalari rioya qilinganligi.
4. Ortagonal proyeksiyaga qirqim berilsin
5. Detalning yaqqol tasviri va qirqimi bajarilsin. .

O'UB boshlig’i: _____I.Madatov

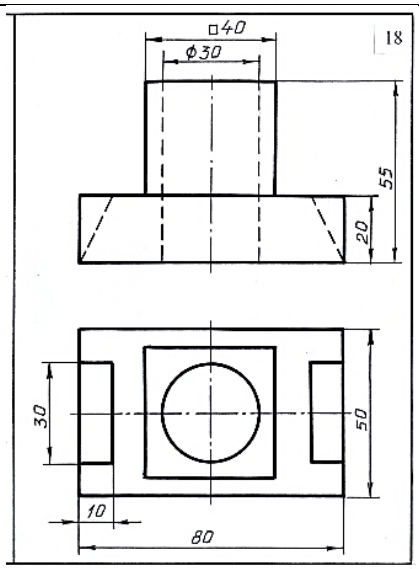

KATTAQO‘RG‘ON DAVLAT PEDAGOGIKA INSTITUTI

Kafedra: Amaliy fanlar va sport. O‘quv yili 2026-2027
Mutaxassislik: 60111300-Texnologik ta’lim. Kurs – 1
Fan: «Chizma geometriya va muhandislik grafikasi» Semestr – I Ta’lim shakli: Kechki

variant:

1. Berilgan detalning ikki proyeksiyasiga asosan yetishmovchi proyeksiyasi topilsin
2. Chizmani masshtab asosida joylashtirish.
3. Chiziq turlari va o’lcham qo’yish qoidalari rioya qilinganligi.
4. Ortagonal proyeksiyaga qirqim berilsin
5. Detalning yaqqol tasviri va qirqimi bajarilsin. .

O'UB boshlig’i: _____I.Madatov

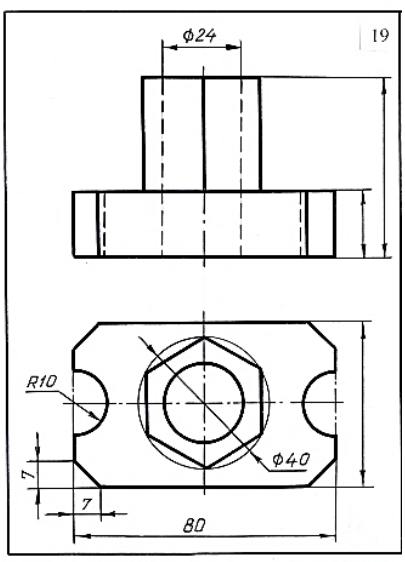

KATTAQO‘RG‘ON DAVLAT PEDAGOGIKA INSTITUTI

Kafedra: Amaliy fanlar va sport. O‘quv yili 2026-2027
Mutaxassislik: 60111300-Texnologik ta’lim. Kurs – 1
Fan: «Chizma geometriya va muhandislik grafikasi» Semestr – I Ta’lim shakli: Kechki

variant:

1. Berilgan detalning ikki proyeksiyasiga asosan yetishmovchi proyeksiyasi topilsin
2. Chizmani masshtab asosida joylashtirish.
3. Chiziq turlari va o’lcham qo’yish qoidalari rioya qilinganligi.
4. Ortagonal proyeksiyaga qirqim berilsin
5. Detalning yaqqol tasviri va qirqimi bajarilsin. .

O'UB boshlig’i: _____I.Madatov

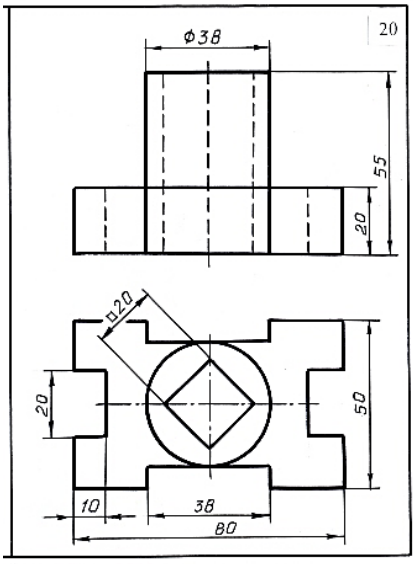

KATTAQO‘RG‘ON DAVLAT PEDAGOGIKA INSTITUTI

Kafedra: Amaliy fanlar va sport. O‘quv yili 2026-2027
Mutaxassislik: 60111300-Texnologik ta’lim. Kurs – 1
Fan: «Chizma geometriya va muhandislik grafikasi» Semestr – I Ta’lim shakli: Kechki

variant:

1. Berilgan detalning ikki proyeksiyasiga asosan yetishmovchi proyeksiyasi topilsin
2. Chizmani masshtab asosida joylashtirish.
3. Chiziq turlari va o’lcham qo’yish qoidalari rioya qilinganligi.
4. Ortagonal proyeksiyaga qirqim berilsin
5. Detalning yaqqol tasviri va qirqimi bajarilsin. .

O'UB boshlig’i: _____I.Madatov

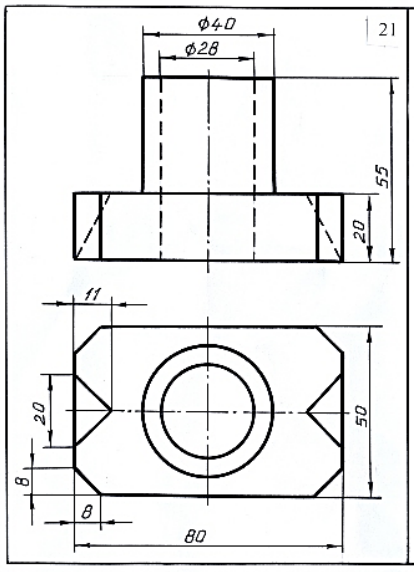

KATTAQO‘RG‘ON DAVLAT PEDAGOGIKA INSTITUTI

Kafedra: Amaliy fanlar va sport. O‘quv yili 2026-2027
Mutaxassislik: 60111300-Texnologik ta’lim. Kurs – 1
Fan: «Chizma geometriya va muhandislik grafikasi» Semestr – I Ta’lim shakli: Kechki

variant:

1. Berilgan detalning ikki proyeksiyasiga asosan yetishmovchi proyeksiyasi topilsin
2. Chizmani masshtab asosida joylashtirish.
3. Chiziq turlari va o’lcham qo’yish qoidalari rioya qilinganligi.
4. Ortagonal proyeksiyaga qirqim berilsin
5. Detalning yaqqol tasviri va qirqimi bajarilsin. .

O'UB boshlig’i: _____I.Madatov

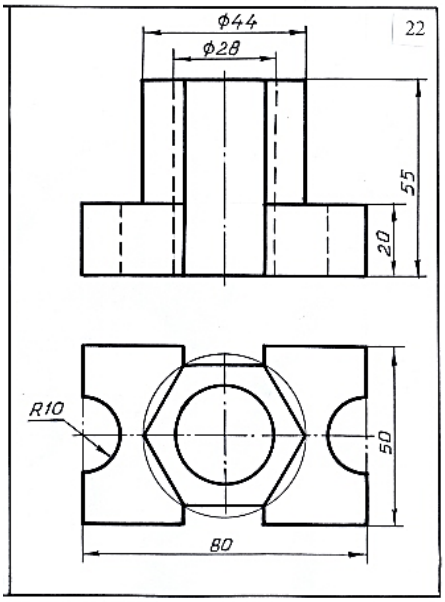

KATTAQO‘RG‘ON DAVLAT PEDAGOGIKA INSTITUTI

Kafedra: Amaliy fanlar va sport. O‘quv yili 2026-2027
Mutaxassislik: 60111300-Texnologik ta’lim. Kurs – 1
Fan: «Chizma geometriya va muhandislik grafikasi» Semestr – I Ta’lim shakli: Kechki

variant:

1. Berilgan detalning ikki proyeksiyasiga asosan yetishmovchi proyeksiyasi topilsin
2. Chizmani masshtab asosida joylashtirish.
3. Chiziq turlari va o’lcham qo’yish qoidalari rioya qilinganligi.
4. Ortagonal proyeksiyaga qirqim berilsin
5. Detalning yaqqol tasviri va qirqimi bajarilsin. .

O'UB boshlig’i: _____I.Madatov

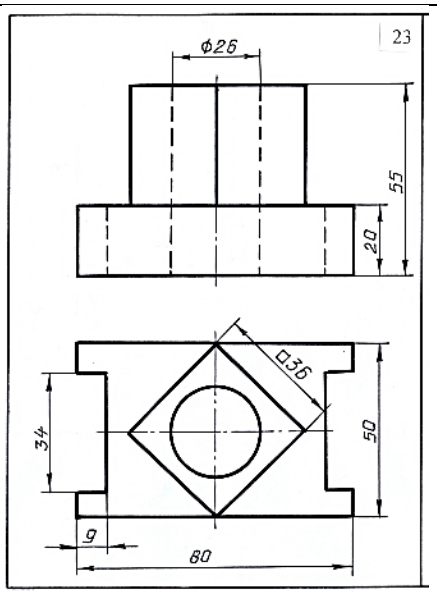

KATTAQO‘RG‘ON DAVLAT PEDAGOGIKA INSTITUTI

Kafedra: Amaliy fanlar va sport. O‘quv yili 2025-2026
Mutaxassislik: 60111300-Texnologik ta’lim. Kurs – 1
Fan: «Chizma geometriya va muhandislik grafikasi» Semestr – I Ta’lim shakli: Kechki

variant:

1. Berilgan detalning ikki proyeksiyasiga asosan yetishmovchi proyeksiyasi topilsin
2. Chizmani masshtab asosida joylashtirish.
3. Chiziq turlari va o’lcham qo’yish qoidalari rioya qilinganligi.
4. Ortagonal proyeksiyaga qirqim berilsin
5. Detalning yaqqol tasviri va qirqimi bajarilsin. .

O'UB boshlig’i: _____I.Madatov

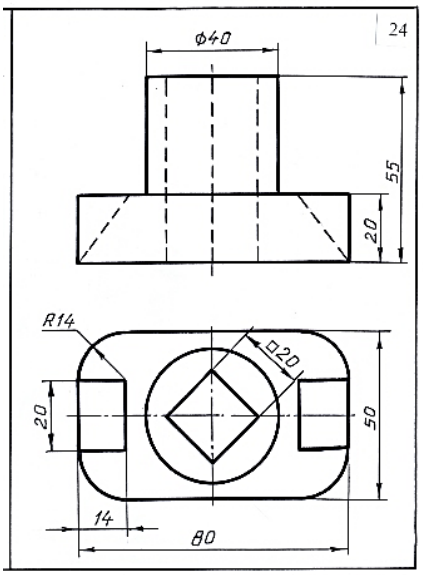

KATTAQO‘RG‘ON DAVLAT PEDAGOGIKA INSTITUTI

Kafedra: Amaliy fanlar va sport. O‘quv yili 2026-2027
Mutaxassislik: 60111300-Texnologik ta’lim. Kurs – 1
Fan: «Chizma geometriya va muhandislik grafikasi» Semestr – I Ta’lim shakli: Kechki

variant:

1. Berilgan detalning ikki proyeksiyasiga asosan yetishmovchi proyeksiyasi topilsin
2. Chizmani masshtab asosida joylashtirish.
3. Chiziq turlari va o’lcham qo’yish qoidalari rioya qilinganligi.
4. Ortagonal proyeksiyaga qirqim berilsin
5. Detalning yaqqol tasviri va qirqimi bajarilsin. .

O'UB boshlig’i: _____I.Madatov

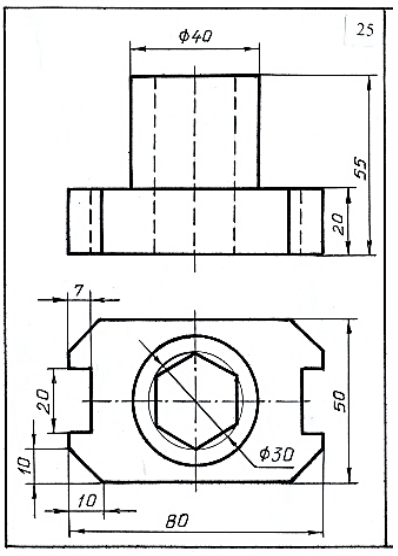

KATTAQO‘RG‘ON DAVLAT PEDAGOGIKA INSTITUTI

Kafedra: Amaliy fanlar va sport. O‘quv yili 2026-2027
Mutaxassislik: 60111300-Texnologik ta’lim. Kurs – 1
Fan: «Chizma geometriya va muhandislik grafikasi» Semestr – I Ta’lim shakli: Kechki

variant:

1. Berilgan detalning ikki proyeksiyasiga asosan yetishmovchi proyeksiyasi topilsin
2. Chizmani masshtab asosida joylashtirish.
3. Chiziq turlari va o’lcham qo’yish qoidalari rioya qilinganligi.
4. Ortagonal proyeksiyaga qirqim berilsin
5. Detalning yaqqol tasviri va qirqimi bajarilsin. .

O'UB boshlig’i: _____I.Madatov

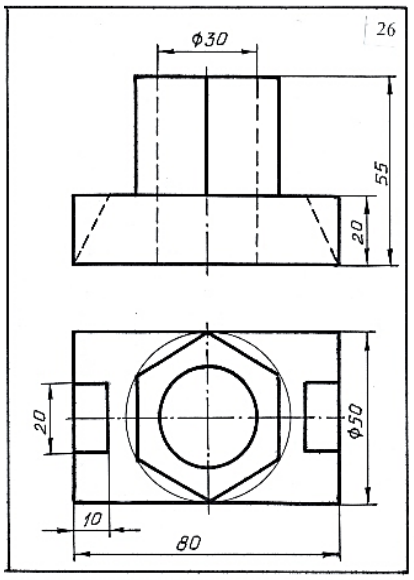

KATTAQO‘RG‘ON DAVLAT PEDAGOGIKA INSTITUTI

Kafedra: Amaliy fanlar va sport. O‘quv yili 2026-2027
Mutaxassislik: 60111300-Texnologik ta’lim. Kurs – 1
Fan: «Chizma geometriya va muhandislik grafikasi» Semestr – I Ta’lim shakli: Kechki

variant:

1. Berilgan detalning ikki proyeksiyasiga asosan yetishmovchi proyeksiyasi topilsin
2. Chizmani masshtab asosida joylashtirish.
3. Chiziq turlari va o’lcham qo’yish qoidalari rioya qilinganligi.
4. Ortagonal proyeksiyaga qirqim berilsin
5. Detalning yaqqol tasviri va qirqimi bajarilsin. .

O'UB boshlig’i: _____I.Madatov

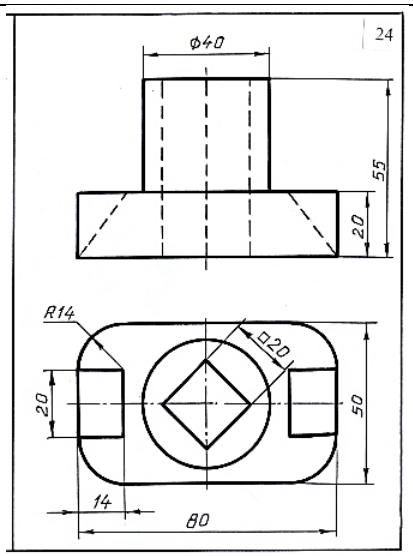

KATTAQO‘RG‘ON DAVLAT PEDAGOGIKA INSTITUTI

Kafedra: Amaliy fanlar va sport. O‘quv yili 2026-2027
Mutaxassislik: 60111300-Texnologik ta’lim. Kurs – 1
Fan: «Chizma geometriya va muhandislik grafikasi» Semestr – I Ta’lim shakli: Kechki

variant:

1. Berilgan detalning ikki proyeksiyasiga asosan yetishmovchi proyeksiyasi topilsin
2. Chizmani masshtab asosida joylashtirish.
3. Chiziq turlari va o’lcham qo’yish qoidalari rioya qilinganligi.
4. Ortagonal proyeksiyaga qirqim berilsin
5. Detalning yaqqol tasviri va qirqimi bajarilsin. .

O'UB boshlig’i: _____I.Madatov

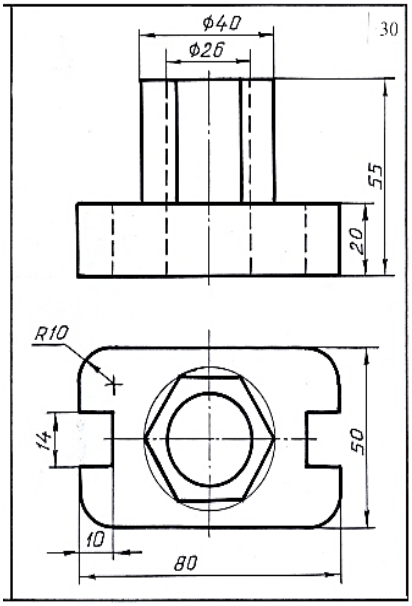

KATTAQO‘RG‘ON DAVLAT PEDAGOGIKA INSTITUTI

Kafedra: Amaliy fanlar va sport. O‘quv yili 2026-2027
Mutaxassislik: 60111300-Texnologik ta’lim. Kurs – 1
Fan: «Chizma geometriya va muhandislik grafikasi» Semestr – I Ta’lim shakli: Kechki

variant:

1. Berilgan detalning ikki proyeksiyasiga asosan yetishmovchi proyeksiyasi topilsin.
2. Chizmani masshtab asosida joylashtirish.
3. Chiziq turlari va o’lcham qo’yish qoidalari rioya qilinganligi.
4. Ortagonal proyeksiyaga qirqim berilsin
5.Detalning yaqqol tasviri va qirqimi bajarilsin.

O'UB boshlig’i: _____I.Madatov

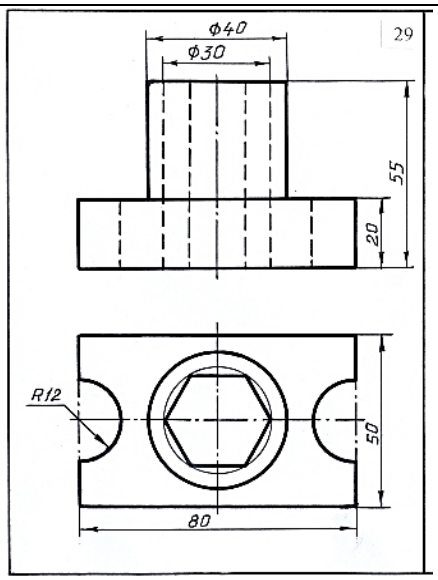

KATTAQO‘RG‘ON DAVLAT PEDAGOGIKA INSTITUTI

Kafedra: Amaliy fanlar va sport. O‘quv yili 2026-2027
Mutaxassislik: 60111300-Texnologik ta’lim. Kurs – 1
Fan: «Chizma geometriya va muhandislik grafikasi» Semestr – I Ta’lim shakli: Kechki

variant:

1. Berilgan detalning ikki proyeksiyasiga asosan yetishmovchi proyeksiyasi topilsin
2. Chizmani masshtab asosida joylashtirish.
3. Chiziq turlari va o’lcham qo’yish qoidalari rioya qilinganligi.
4. Ortagonal proyeksiyaga qirqim berilsin
5.Detalning yaqqol tasviri va qirqimi bajarilsin. .

O'UB boshlig’i: _____I.Madatov

